INSTRUCTION MANUAL
MANUEL D'INSTRUCTION
MANUAL DE INSTRUCCIONES

Power Converter
Convertisseur
Convertidor de Energía

BAC01

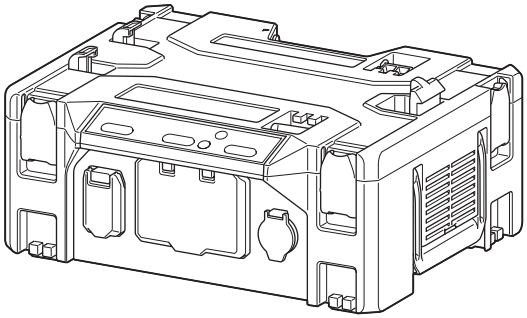

IMPORTANT: Read Before Using.
IMPORTANT : Lire avant usage.
IMPORTANTE: Lea antes de usar.

SPECIFICATIONS

Model:		BAC01
Rated output	Converter performance (When using PDC1200)	Continuous watts: 1,400 W (VA) Peak watts: 2,800 W (VA)
	AC outlet	Pure sine wave 50 Hz or 60 Hz, 2 pcs. Voltage: Refer the indication on the power converter. (Output voltage varies depending on the country.)
	USB port	Type-A: 5 V, 2.4 A, 2 pcs. Type-C: USB-PD 30 W, 2 pcs.
	Cigarette lighter adaptor	12 V, 10 A, 1 pcs.
Operating time *	PDC1200 (With 1,000 W)	56 min.
	PDC01 (With 750 W, BL1860B x 2)	10 min.
Dimensions (L x W x H) (With all of the hooks folded position)		395 mm x 345 mm x 163 mm (15-1/2" x 13-5/8" x 6-3/8")
Net weight (The power converter only)		7.3 kg (16.1 lbs)

* Operating times are approximate and may differ depending on the type of power source, charging status, and usage condition.

- Due to our continuing program of research and development, the specifications herein are subject to change without notice.
- Specifications may differ from country to country.

Applicable power source

Portable power pack	PDC1200 / PDC01* * Use the battery cartridges described in the section for applicable battery cartridge.

- Some of the power sources listed above may not be available depending on your region of residence.
- Before using the power source, read instruction and cautionary markings on it.

WARNING: **Only use the power sources listed above.** Use of any other power sources may cause injury and/or fire.

Applicable battery cartridge

Only for PDC01

NOTICE: When using PDC01:

— If the output power exceeds 750 W (VA), the power converter will stop the power supply due to the battery protection system. In this case, keep the output power at 750 W (VA) or lower.

— Depending on the conditions of use, the power converter may stop output if the battery in use shifts to another battery. In this situation, press the output button you want to restart output.

— Two or four battery cartridges are needed to use the power converter. If you use two battery cartridges, install the one to battery port 1 or 2 and the other to battery port 3 or 4.

Battery cartridge	BL1815N / BL1820B / BL1830B* / BL1840B* / BL1850B* / BL1860B* * : Recommended battery

- Some of the battery cartridges listed above may not be available depending on your region of residence.

WARNING: **Only use the battery cartridges listed above.** Use of any other battery cartridges may cause injury and/or fire.

Symbols

The followings show the symbols which may be used for the equipment. Be sure that you understand their meaning before use.

	Read the instruction manual.
V	volts
⎓	direct current

FCC statement

For United States only

This device complies with part 15 of the FCC Rules. Operation is subject to the following two conditions: (1) This device may not cause harmful interference, and (2) this device must accept any interference received, including interference that may cause undesired operation.

NOTE: This equipment has been tested and found to comply with the limits for a Class B digital device, pursuant to part 15 of the FCC Rules. These limits are designed to provide reasonable protection against harmful interference in a residential installation. This equipment generates, uses and can radiate radio frequency energy and, if not installed and used in accordance with the instructions, may cause harmful interference to radio communications. However, there is no guarantee that interference will not occur in a particular installation. If this equipment does cause harmful interference to radio or television reception, which can be determined by turning the equipment off and on, the user is encouraged to try to correct the interference by one or more of the following measures:

— Reorient or relocate the receiving antenna.
— Increase the separation between the equipment and receiver.
— Connect the equipment into an outlet on a circuit different from that to which the receiver is connected.
— Consult the dealer or an experienced radio/TV technician for help.

FCC CAUTION
Changes or modifications not expressly approved by the party responsible for compliance could void the user's authority to operate the equipment.

Makita U.S.A. Inc.
14930 Northam Street, La Mirada, CA 90638-5753, USA
+1-(714) 522-8088

ICES (IC) standard

For Canada only

CAN ICES-003(B)/NMB-003(B)

SAFETY WARNINGS

⚠***WARNING:*** **Before use, be sure to read the instruction manual of your product to be used with this power converter.**

IMPORTANT SAFETY INSTRUCTIONS

1. SAVE THESE INSTRUCTIONS – This manual contains important safety and operating instructions for power converter.
2. Before using power converter, read all instructions and cautionary markings on power converter, power source, battery, and product using power converter.
3. CAUTION - To reduce risk of injury, use power source only listed in the section for applicable power source. Other types of power source may burst causing personal injury and damage.

Power Converter safety warnings

1. **In order to ensure good performance and long-term service life, pay attention to protect the power converter from the following conditions.**
   — Corrosive gas and liquid
   — Salt mist and oil mist
   — Mechanical impact and vibration
   — High humidity
   — Extreme temperature (too cold or too hot)
   The suitable ambient temperature range is between -10 °C and 40 °C (14 °F and 104 °F).
   — Electromagnetic noise (e.g. electric welding machine, high-power equipment)
   — Radioactive material
2. **Place the power converter on a horizontal surface with no undulations and stable place.** Otherwise falling accident may occur.
3. **When carrying the power converter, disconnect the power source and all appliances connected to output port.** Otherwise falling accident may occur.
4. **When carrying the power converter, always hold the carrying handles firmly with both hands. Do not carry the power converter by holding any other part.** Otherwise falling accident may occur.
5. **Do not use the power converter with wet hands. Do not expose the power converter to rain or wet conditions.** The risk of electric shock. The power converter is not water proof.
6. **Do not insert metal objects, like pushpins, wires or other small metal objects into the outlets and air vents.** The risk of electric shock.
7. **Do not disassemble the power converter.** The risk of electric shock.

8. **Do not give a strong impact to the power converter such as dropping.** It may cause malfunction which results in electric shock.
9. **Check for misalignment or binding of moving parts, breakage of parts and any other condition that may affect the operation. If damaged, have the appliance repaired before use.** Many accidents are caused by poorly maintained appliances.
10. **Always set to an appropriate AC frequency.** Otherwise malfunction may occur and injury result.
11. **Do not operate the power converter in explosive atmospheres, such as in the presence of flammable liquids, gases or dust.** A small static charge or spark may ignite the dusts or fumes, creating a fire or explosion.
12. **Do not allow anything to cover or clog the air vents. Use the power converter where nothing interfere the air vent.** It may cause a malfunction or fire.
13. **Be careful not to trip over the cord during operation. Put the cord into the cord pocket.**
14. **Do not use the power converter for medical equipment.** Unexpected malfunction may cause an accident.
15. **To reduce the risk fire, excessive heat, explosion, leak of electrolyte, electric shock, or injury, observe the following precautions.**
    — **Do not connect the appliance that exceeds the rated output of the power converter.**
    — **Do not connect to general AC power grid directly.**
16. **Store the power converter indoor, well-ventilated, and low humidity place.**
17. **Keep the power converter out of reach of children when storing.** Otherwise serious incident may occur.
18. **Do not step on the power converter. Also, be careful not to give a strong impact to the power converter when installing it with MAKPAC or power source.** Doing so may cause malfunction or personal injury.
19. **The slot for earthing pin on the AC output has no voltage and current.** This product does not require earthing of AC appliance because it is not connected to the general AC power grid.

Safety warnings for battery-operated appliance

Battery-operated appliance use and care

1. **Prevent unintentional starting. Ensure the switch is in the off-position before connecting to battery pack, picking up or carrying the appliance.** Carrying the appliance with your finger on the switch or energizing appliance that have the switch on invites accidents.
2. **Disconnect the battery pack from the appliance before making any adjustments, changing accessories, or storing appliance.** Such preventive safety measures reduce the risk of starting the appliance accidentally.
3. **Recharge only with the charger specified by the manufacturer.** A charger that is suitable for one type of battery pack may create a risk of fire when used with another battery pack.
4. **Use appliances only with specifically designated battery packs.** Use of any other battery packs may create a risk of injury and fire.
5. **When battery pack is not in use, keep it away from other metal objects, like paper clips, coins, keys, nails, screws or other small metal objects, that can make a connection from one terminal to another.** Shorting the battery terminals together may cause burns or a fire.
6. **Under abusive conditions, liquid may be ejected from the battery; avoid contact. If contact accidentally occurs, flush with water. If liquid contacts eyes, additionally seek medical help.** Liquid ejected from the battery may cause irritation or burns.
7. **Do not use a battery pack or appliance that is damaged or modified.** Damaged or modified batteries may exhibit unpredictable behaviour resulting in fire, explosion or risk of injury.
8. **Do not expose a battery pack or appliance to fire or excessive temperature.** Exposure to fire or temperature above 130 °C may cause explosion.
9. **Follow all charging instructions and do not charge the battery pack or appliance outside the temperature range specified in the instructions.** Charging improperly or at temperatures outside the specified range may damage the battery and increase the risk of fire.
10. **Have servicing performed by a qualified repair person using only identical replacement parts.** This will ensure that the safety of the product is maintained.
11. **Do not modify or attempt to repair the appliance or the battery pack except as indicated in the instructions for use and care.**

Important safety instructions for battery cartridge

1. **Before using battery cartridge, read all instructions and cautionary markings on (1) battery charger, (2) battery, and (3) product using battery.**
2. **Do not disassemble or tamper with the battery cartridge.** It may result in a fire, excessive heat, or explosion.
3. **If operating time has become excessively shorter, stop operating immediately. It may result in a risk of overheating, possible burns and even an explosion.**
4. **If electrolyte gets into your eyes, rinse them out with clear water and seek medical attention right away. It may result in loss of your eyesight.**
5. **Do not short the battery cartridge:**
    (1) **Do not touch the terminals with any conductive material.**
    (2) **Avoid storing battery cartridge in a container with other metal objects such as nails, coins, etc.**
    (3) **Do not expose battery cartridge to water or rain.**

A battery short can cause a large current flow, overheating, possible burns and even a breakdown.

6. **Do not store and use the appliance and battery cartridge in locations where the temperature may reach or exceed 50 °C (122 °F).**
7. **Do not incinerate the battery cartridge even if it is severely damaged or is completely worn out. The battery cartridge can explode in a fire.**
8. **Do not nail, cut, crush, throw, drop the battery cartridge, or hit against a hard object to the battery cartridge.** Such conduct may result in a fire, excessive heat, or explosion.
9. **Do not use a damaged battery.**
10. **The contained lithium-ion batteries are subject to the Dangerous Goods Legislation requirements.**
    For commercial transports e.g. by third parties, forwarding agents, special requirement on packaging and labeling must be observed.
    For preparation of the item being shipped, consulting an expert for hazardous material is required. Please also observe possibly more detailed national regulations.
    Tape or mask off open contacts and pack up the battery in such a manner that it cannot move around in the packaging.
11. **When disposing the battery cartridge, remove it from the appliance and dispose of it in a safe place. Follow your local regulations relating to disposal of battery.**
12. **Use the batteries only with the products specified by Makita.** Installing the batteries to non-compliant products may result in a fire, excessive heat, explosion, or leak of electrolyte.
13. **If the appliance is not used for a long period of time, the battery must be removed from the appliance.**
14. **During and after use, the battery cartridge may take on heat which can cause burns or low temperature burns. Pay attention to the handling of hot battery cartridges.**
15. **Do not touch the terminal of the appliance immediately after use as it may get hot enough to cause burns.**
16. **Do not allow chips, dust, or soil stuck into the terminals, holes, and grooves of the battery cartridge.** It may result in poor performance or breakdown of the appliance or battery cartridge.
17. **Unless the appliance supports the use near high-voltage electrical power lines, do not use the battery cartridge near high-voltage electrical power lines.** It may result in a malfunction or breakdown of the appliance or battery cartridge.
18. **Keep the battery away from children.**

SAVE THESE INSTRUCTIONS.

⚠*CAUTION:* **Only use genuine Makita batteries.** Use of non-genuine Makita batteries, or batteries that have been altered, may result in the battery bursting causing fires, personal injury and damage. It will also void the Makita warranty for the Makita appliance and charger.

Tips for maintaining maximum battery life

1. **Charge the battery cartridge before completely discharged. Always stop appliance operation and charge the battery cartridge when you notice less appliance power.**
2. **Never recharge a fully charged battery cartridge. Overcharging shortens the battery service life.**
3. **Charge the battery cartridge with room temperature at 10 °C - 40 °C (50 °F - 104 °F). Let a hot battery cartridge cool down before charging it.**
4. **When not using the battery cartridge, remove it from the appliance or the charger.**
5. **Charge the battery cartridge if you do not use it for a long period (more than six months).**

PARTS DESCRIPTION

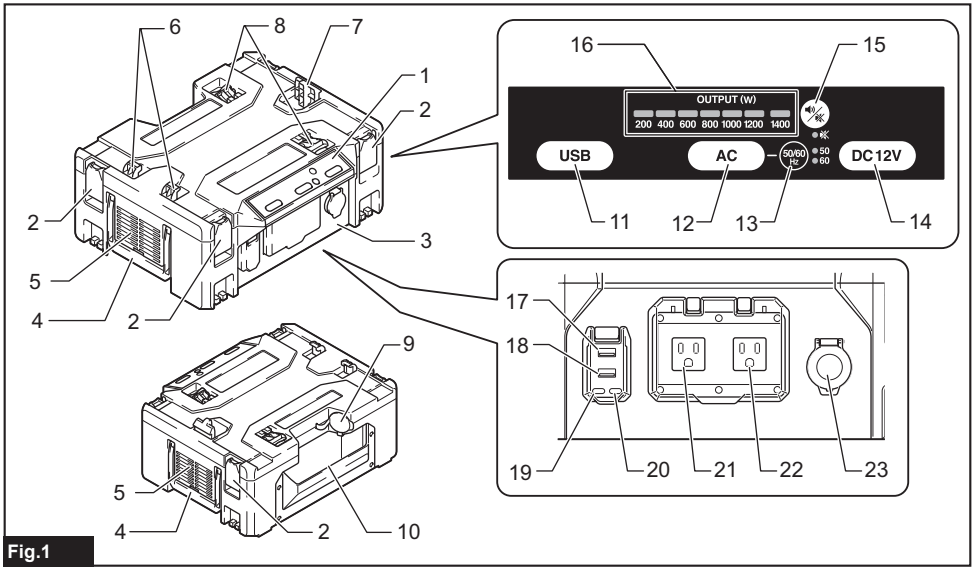

Fig.1

1. **Switch panel**
2. **Latch**
3. **Output board**
4. **Carrying handle**
5. **Air vent**
6. **Hook A**
7. **Hook B**
   Use only for PDC1200.
8. **Hook C**
   Use only for PDC01.
9. **Plug (input)**
10. **Cord pocket**
11. **USB output button**
12. **AC output button**
13. **Frequency switching button**
14. **DC 12V output button**
15. **Beep sound button**
16. **Output indicator**
    Refer to the section for how to interpret the output indicator.
17. **USB Type-A output 1**
18. **USB Type-A output 2**
19. **USB Type-C output 1**
20. **USB Type-C output 2**
21. **AC output 1**
22. **AC output 2**
23. **DC 12 V output** (For Cigarette lighter adaptor)

NOTE: The shape of the AC outlet varies from country to country.

ASSEMBLY

⚠*CAUTION:* **Hold the power converter and the power source firmly when installing or removing power source.** Failure to do may cause them to slip off your hands and result in personal injury or damage to the power converter and the power source.

⚠*CAUTION:* **Before operation, make sure that the cord is placed properly and the socket is inserted into the plug all the way.**

Mounting the power source

For PDC1200

Attach the power source to the power converter as shown in the figure.

⚠*CAUTION:* **Make sure that the power source is securely installed to the power converter.** Otherwise it may accidentally fall out of the power converter and cause injury to you or someone around you. If you can see the red indicator as shown in the figure, the power source is not locked completely.

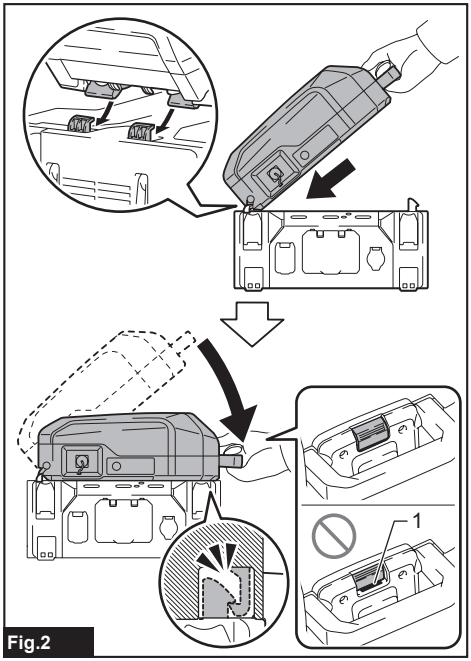

Fig.2

► **1.** Red indicator

When removing the power source, lift the power source up while pushing down the lock button.

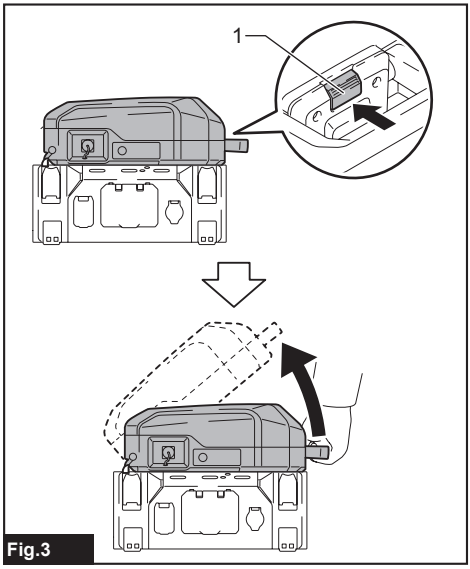

Fig.3

► **1.** Lock button

For PDC01

Attach the power source to the power converter as shown in the figure.

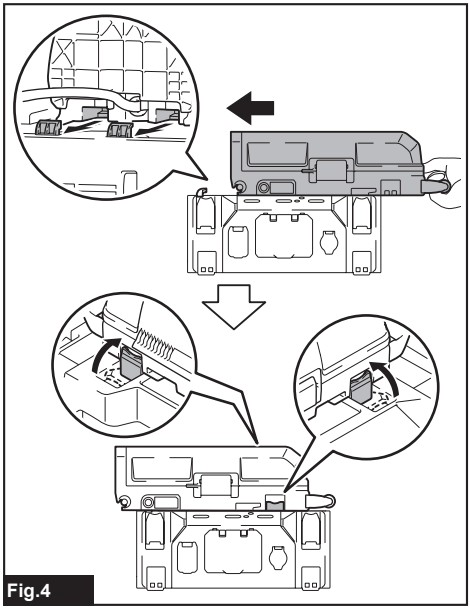

Fig.4

To remove the power source, perform the installation procedure in reverse.

Connecting the power source

1. Open the cap of the plug.

2. Align the arrow mark on the socket with that of the power converter, and then insert the socket into the plug all the way.

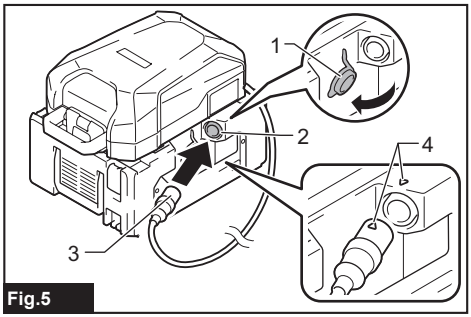

Fig.5

► **1.** Cap **2.** Plug (input) **3.** Socket **4.** Arrow mark

NOTICE: **Do not insert the socket forcibly.** If the socket cannot be inserted easily, it is not being inserted correctly.

NOTICE: **When unplugging, do not hold the cords but hold the socket.** Otherwise, the cords may be damaged and cause a malfunction.

NOTICE: **Always close the cap of the plug firmly when the power source is not plugged.** Otherwise foreign matter may enter the power converter and cause a malfunction.

Cord pocket

You can put the cord into the cord pocket as shown in the figure.

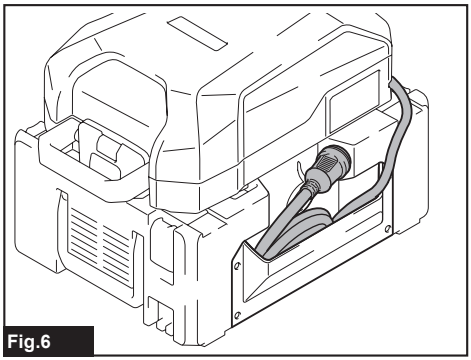

Fig.6

Installing MAKPAC

Optional accessory

The power converter can be attached to the top or bottom of MAKPAC as shown in the figure.

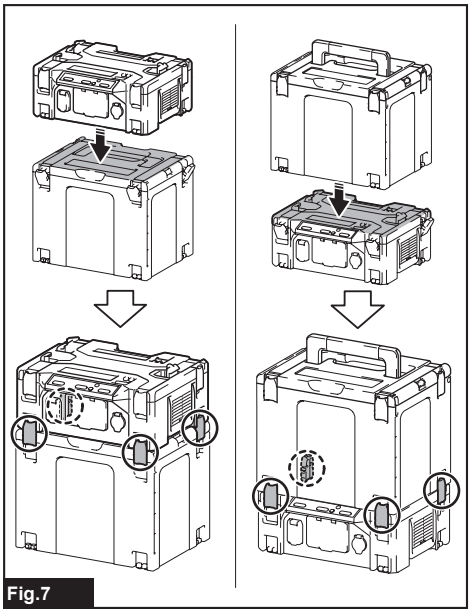

Fig.7

⚠***CAUTION:*** **Make sure that the power converter is securely fixed to the MAKPAC with the four latches.** Otherwise falling accident may occur and cause personal injury.

OPERATION

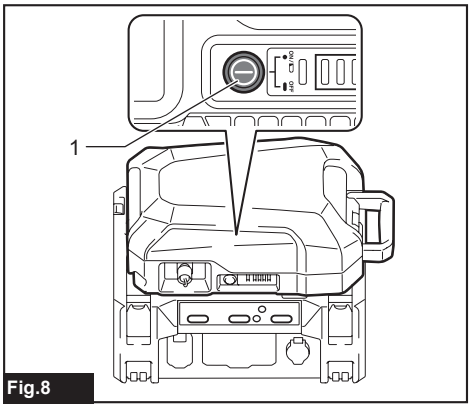

Fig.8

► **1.** Power button

1. Press the power button of the power source to turn it on.

2. Connect your appliance to appropriate output.

When using AC output, select appropriate frequency by pressing and holding the frequency switching button.

> **NOTE:** The frequency can be selectable only when the AC output stops.
>
> **NOTE:** Frequency setting is memorized. Next time, the power converter will start with the same setting.

3. Press the output button you want to use.

The power converter starts the output and the output button at work lights up.

4. Press the output button again to stop.

5. Press the power button of the power source to turn it off.

> ***NOTICE:*** **You may not be able to use an appliance which requires a large amount of power to start up even if the power output of the power converter is kept within the rated power range.**
>
> ***NOTICE:*** **The power converter may not supply power to some USB devices.**
>
> ***NOTICE:*** **Before connecting USB device to the power converter, always backup your data of USB device.**
>
> ***NOTICE:*** **You cannot charge the power source with the power converter using power banks available in the market.**

How to interpret the output indicator

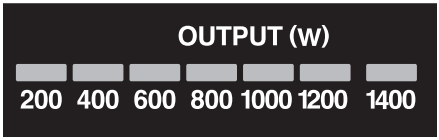

Fig.9

- The output indicator lights up according to the wattage being output.
- When the power output reaches 1,400 W(VA), the lamp on "1400" will light up in red. This lamp starts blinking in red when the power converter becomes overloaded.

Turning the buzzer on/off

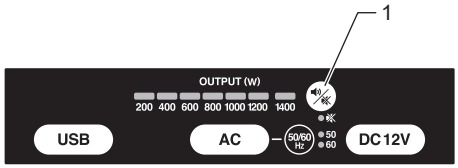

Fig.10

► **1.** Beep sound button

Press and hold the beep sound button to turn on/off buzzer sound.

> **NOTE:** Buzzer setting is memorized. Next time, the power converter will start with the same setting.

Protection system

The power converter is equipped with the following protection system.

Overload protection

Each output has overload protection as follows:

- **AC output**
  When the power converter detects an excessive wattage, the power converter stops all AC output with intermittent beep sound.
- **USB output**
  When the power converter detects an abnormally high current, the power converter cuts off the USB output of which high current flows.
- **DC 12V output**
  When the power converter detects an abnormally high current, the power converter stops DC 12V output with intermittent beep sound.

If the total output of AC, USB, and DC 12V exceeds the rated output of the power converter for a certain period, all the output will be stopped with continuous beep sound. In this situation, turn the power source off and stop the application that caused the power converter to become overloaded. Then turn the power source on to restart.

> **NOTE:** When the power converter becomes overloaded, the "1400" lamp of the output indicator blinks in red.
>
> **NOTE:** The beep sound stops by pressing any button on the switch panel.

Overheat protection

When the power converter is overheated, the power converter stops all output with continuous beep sounds. In this situation, let the power converter cool before turning on again.

Overdischarge protection

When the remaining capacity of the power source gets low, intermittent beep sounds and the output button at work blinks. In this situation, remove the power source and charge it.
When the remaining capacity of the power source becomes even lower, all output will be stopped.

MAINTENANCE

⚠*CAUTION:* **Always be sure that the power source is removed before attempting to perform inspection or maintenance.**

NOTICE: **Do not wash the connector with water.** Risk of malfunction.

NOTICE: **From time to time wipe off the surface of this product using a cloth dampened in soapy water.**

NOTICE: **Never use gasoline, benzine, thinner, alcohol or the like. Discoloration, deformation or cracks may result.**

To maintain product SAFETY and RELIABILITY, repairs, any other maintenance or adjustment should be performed by Makita Authorized or Factory Service Centers, always using Makita replacement parts.

Cleaning

If the power converter is dirty, wipe the power converter with a dry cloth or cloth dampened in soapy water.

Filter

⚠*CAUTION:* **After cleaning the filter, be sure to re-install it.** Operating the power converter without the filter may cause malfunction.

Remove the filter by pulling it out as shown in the figure. Wash the filter, then dry it.

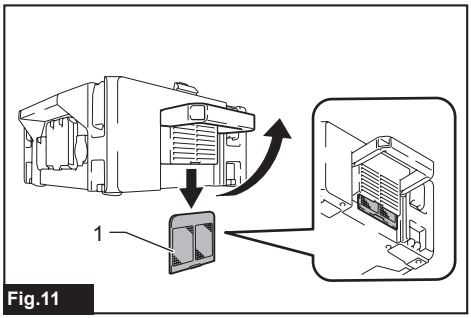

Fig.11

► **1.** Filter

To install the filter, follow the removing procedure in reverse.

OPTIONAL ACCESSORIES

⚠*CAUTION:* **These accessories or attachments are recommended for use with your Makita tool specified in this manual.** The use of any other accessories or attachments might present a risk of injury to persons. Only use accessory or attachment for its stated purpose.

If you need any assistance for more details regarding these accessories, ask your local Makita Service Center.

- Portable power pack
- Makita genuine battery and charger
- MAKPAC

NOTE: Some items in the list may be included in the tool package as standard accessories. They may differ from country to country.

MAKITA LIMITED WARRANTY

Please refer to the annexed warranty sheet for the most current warranty terms applicable to this product. If annexed warranty sheet is not available, refer to the warranty details set forth at below website for your respective country.

United States of America: www.makitatools.com
Canada: www.makita.ca
Other countries: www.makita.com

SPÉCIFICATIONS

Modèle :		BAC01
Puissance nominale	Rendement du convertisseur (Lors de l’utilisation de PDC1200)	Watts continues : 1 400 W (VA) Watts-crêtes : 2 800 W (VA)
	Prise C.A.	Onde sinusoïdale pure 50 Hz ou 60 Hz, 2 pièces Tension électrique : Consultez l’indication sur le convertisseur. (La tension électrique de sortie dépend du pays.)
	Port USB	Type A : 5 V, 2,4 A, 2 pièces Type C : USB-PD 30 W, 2 pièces
	Adaptateur d’allume-cigare	12 V, 10 A, 1 pièce
Temps de fonctionnement *	PDC1200 (Avec 1 000 W)	56 min.
	PDC01 (Avec 750 W, BL1860B x 2)	10 min.
Dimensions (L x P x H) (Avec tous les crochets en position pliée)		395 mm x 345 mm x 163 mm (15-1/2” x 13-5/8” x 6-3/8”)
Poids net (Le convertisseur uniquement)		7,3 kg (16,1 lbs)

* Les temps de fonctionnement sont approximatifs et peuvent varier suivant le type de source d’alimentation, l’état de charge et les conditions d’utilisation.

- Étant donné l’évolution constante de notre programme de recherche et développement, les spécifications contenues dans ce manuel sont sujettes à modification sans préavis.
- Les spécifications peuvent varier suivant les pays.

Source d’alimentation applicable

Support d'alimentation portable	PDC1200 / PDC01* * Utilisez les batteries décrites dans la section pour la batterie applicable.

- Suivant la région où vous habitez, il se peut que certaines sources d’alimentation énumérées ci-dessus ne soient pas disponibles.
- Avant d’utiliser la source d’alimentation, lisez les instructions et indications de mise en garde qui se trouvent sur celle-ci.

⚠***MISE EN GARDE :*** **Utilisez uniquement les sources d’alimentation énumérées ci-dessus.** L’utilisation de toute autre source d’alimentation peut entraîner des blessures et/ou un incendie.

Batterie applicable

Uniquement pour PDC01

AVIS : Lors de l’utilisation de PDC01 :

— Si la puissance de sortie dépasse 750 W (VA), le convertisseur coupe l’alimentation en raison du dispositif de protection de la batterie. Dans ce cas, maintenez la puissance de sortie à 750 W (VA) ou moins.

— Selon les conditions d’utilisation, le convertisseur peut interrompre la puissance s’il y a un changement de la batterie en cours d’utilisation vers une autre batterie. Dans cette situation, appuyez sur le bouton de la source d’alimentation correspondant à la source d’alimentation avec laquelle que vous souhaitez effectuer le redémarrage.

— Deux ou quatre batteries sont nécessaires pour utiliser le convertisseur. Si vous utilisez deux batteries, installez la première sur le port de batterie 1 ou 2 et l’autre sur le port de batterie 3 ou 4.

Batterie	BL1815N / BL1820B / BL1830B* / BL1840B* / BL1850B* / BL1860B* * : Batterie recommandée

- Suivant la région où vous habitez, il se peut que certaines des batteries énumérées ci-dessus ne soient pas disponibles.

⚠***MISE EN GARDE :*** **Utilisez exclusivement les batteries énumérées ci-dessus.** L’utilisation de toute autre batterie peut entraîner des blessures et/ou un incendie.

Symboles

Les symboles qui peuvent être utilisés pour l'équipement sont indiqués ci-dessous. Vous devez avoir compris leur signification avant l'utilisation.

	Lisez le manuel d'instructions.
V	volts
⎓	courant continu

Déclaration de la FCC

Pour les États-Unis uniquement

Cet appareil est conforme à la Section 15 des Règlements de la FCC. L'utilisation est sujette aux deux conditions suivantes : (1) cet appareil ne peut pas causer de brouillage nuisible, et (2) cet appareil doit accepter tout brouillage subi, y compris le brouillage pouvant causer un fonctionnement indésirable.

NOTE : Cet équipement a fait l'objet d'essais et a été jugé conforme aux limites pour appareil numérique de classe B, en conformité à la Section 15 des Règlements de la FCC. Ces limites sont conçues pour assurer une protection raisonnable contre le brouillage préjudiciable dans une installation résidentielle. Cet équipement génère, utilise et peut rayonner de l'énergie de fréquence radio et, s'il n'est pas installé et utilisé conformément aux instructions, peut causer du brouillage préjudiciable sur les communications radio. Rien ne garantit toutefois qu'il n'y aura pas de brouillage dans une installation particulière. Si cet équipement cause du brouillage préjudiciable sur la réception de la radio ou du téléviseur, ce qui peut être vérifié en éteignant et rallumant l'équipement, l'utilisateur est invité à essayer d'annuler le brouillage par l'une ou plusieurs des mesures suivantes :

— Réorienter ou déplacer l'antenne de réception.
— Augmenter la distance qui sépare l'équipement du récepteur.
— Brancher l'équipement sur la prise d'un circuit différent de celui sur lequel le récepteur est branché.
— Demander l'aide du détaillant ou d'un technicien radio/TV expérimenté.

MISE EN GARDE DE LA FCC
Les changements et modifications non explicitement approuvés par la partie responsable de la conformité peuvent annuler le droit de l'utilisateur à utiliser l'équipement.

Makita U.S.A. Inc.
14930 Northam Street, La Mirada, CA 90638-5753, États-Unis
+1-(714) 522-8088

Norme ICES (IC)

Pour le Canada uniquement

CAN ICES-003(B)/NMB-003(B)

CONSIGNES DE SÉCURITÉ

⚠***MISE EN GARDE :*** **Avant l'utilisation, assurez-vous de lire le manuel d'instruction de votre produit à utiliser avec ce convertisseur.**

IMPORTANTES CONSIGNES DE SÉCURITÉ

1. CONSERVEZ CES INSTRUCTIONS - Ce manuel contient d'importantes instructions concernant la sécurité et l'utilisation du convertisseur.
2. Avant d'utiliser le convertisseur, lisez toutes les instructions et indications de mise en garde sur le convertisseur, la source d'alimentation, la batterie et le produit utilisant le convertisseur.
3. ATTENTION - Pour réduire le risque de blessures, utilisez uniquement une source d'alimentation énumérée dans la section pour la source d'alimentation applicable. Les autres types de source d'alimentation peuvent éclater et entraîner des blessures et dommages.

Mises en garde de sécurité du convertisseur

1. **Pour assurer la bonne performance et la durée de vie à long terme, veillez à protéger le convertisseur des conditions suivantes :**
   — Les gaz et liquides corrosifs
   — Le brouillard salin et les nuages d'huile
   — Un impact ou des vibrations mécaniques
   — Une humidité élevée
   — Une température extrême (trop froide ou trop chaude)
   La gamme de températures ambiantes adéquates se situe entre -10 °C et 40 °C (14 °F et 104 °F).
   — Le bruit électromagnétique (p. ex., une machine à souder électrique, un équipement haute puissance)
   — Un matériau radioactif
2. **Placez le convertisseur sur une surface horizontale sans aucune ondulation et à un endroit stable.** Autrement, l'appareil risque de provoquer un accident en tombant.
3. **Lors du transport du convertisseur, débranchez la source d'alimentation et tous les appareils connectés au port de sortie.** Autrement, l'appareil risque de provoquer un accident en tombant.
4. **Lors du transport du convertisseur, tenez toujours les poignées de transport fermement avec les deux mains. Ne transportez pas le convertisseur en tenant toute autre pièce.** Autrement, l'appareil risque de provoquer un accident en tombant.

5. **N'utilisez pas le convertisseur avec les mains mouillées. N'exposez pas le convertisseur à la pluie ou à des surfaces mouillées.** Il existe un risque de décharge électrique. Le convertisseur n'est pas imperméable.
6. **N'insérez pas d'objets métalliques, comme des goupilles-poussoirs, des fils ou d'autres petits objets métalliques dans les prises et les bouches d'air.** Il existe un risque de décharge électrique.
7. **Ne désassemblez pas le convertisseur.** Il existe un risque de décharge électrique.
8. **N'exposez pas le convertisseur à un impact fort, comme une chute.** Cela pourrait causer une défaillance entraînant une décharge électrique.
9. **Assurez-vous que les pièces mobiles ne sont pas désalignées ou coincées, qu'aucune pièce n'est cassée et qu'il n'y a aucun problème pouvant affecter le bon fonctionnement. S'il est endommagé, faites réparer l'appareil avant de l'utiliser.** De nombreux accidents sont causés par des appareils mal entretenus.
10. **Réglez toujours l'appareil à une fréquence CA appropriée.** Sinon, une défaillance pourrait survenir et entraîner des blessures.
11. **N'utilisez pas le convertisseur dans les atmosphères explosives, telles que celles où sont présents des liquides, gaz ou poussières inflammables.** Une petite charge statique ou une étincelle peut allumer les poussières ou fumées et générer un incendie ou une explosion.
12. **Ne laissez rien couvrir ou obstruer les bouches d'air. Utilisez le convertisseur lorsque rien n'interfère avec la bouche d'air.** Cela pourrait causer un dysfonctionnement ou un incendie.
13. **Prenez garde de trébucher sur le cordon pendant l'utilisation. Mettez le cordon dans la poche pour cordon.**
14. **N'utilisez pas le convertisseur pour de l'équipement médical.** Une défaillance inattendue pourrait causer un accident.
15. **Pour réduire le risque d'incendie, une chaleur excessive, une explosion, une fuite d'électrolyte, une décharge électrique ou des blessures, observez les précautions suivantes :**
    — **Ne connectez pas d'appareil qui dépasse la puissance nominale sur le convertisseur.**
    — **N'effectuez pas de connexion sur le réseau d'alimentation en CA général directement.**
16. **Rangez le convertisseur à l'intérieur, dans un endroit bien ventilé où l'humidité est faible.**
17. **Gardez le convertisseur hors de portée des enfants lorsqu'il est rangé.** Dans le cas contraire, des incidents graves pourraient survenir.
18. **Ne marchez pas sur le convertisseur. De plus, veillez à ce que le convertisseur ne subisse pas d'impact fort lors de son installation avec le MAKPAC ou une source d'alimentation.** Cela peut entraîner un dysfonctionnement ou des blessures corporelles.
19. **La fente pour la broche de mise à la terre sur la puissance CA n'a ni tension ni courant.** Ce produit ne nécessite pas la mise à la terre d'un appareil CA, car il est connecté au réseau d'alimentation en CA général.

Consignes de sécurité pour l'appareil à batterie

Utilisation et entretien de l'appareil à batterie

1. **Prévenez le démarrage accidentel. Assurez-vous que l'interrupteur est sur la position d'arrêt avant de connecter la batterie, de ramasser l'appareil ou de le transporter.** Transporter l'appareil avec le doigt sur l'interrupteur, ou mettre l'appareil sous tension avec l'interrupteur en position de marche ouvre la porte aux accidents.
2. **Déconnectez la batterie de l'appareil avant d'effectuer tout réglage, de remplacer les accessoires ou de ranger l'appareil.** De telles mesures de prévention réduisent le risque de démarrage accidentel de l'appareil.
3. **Pour recharger, utilisez uniquement le chargeur spécifié par le fabricant.** L'utilisation d'un chargeur conçu pour un type donné de bloc-piles comporte un risque d'incendie lorsqu'il est utilisé avec un autre type de bloc-piles.
4. **Utilisez les appareils uniquement avec les batteries spécifiquement désignées.** L'utilisation d'autres batteries peut présenter un risque de blessure et d'incendie.
5. **Lorsque vous n'utilisez pas le bloc-piles, rangez-le à l'écart des objets métalliques tels que trombones, pièces de monnaie, clés, clous, vis ou autres petits objets métalliques qui risqueraient d'établir une connexion entre les bornes.** La mise en court-circuit des bornes de batterie peut causer des brûlures ou un incendie.
6. **Dans des conditions d'utilisation inadéquates de la batterie, il peut y avoir fuite d'électrolyte; évitez tout contact avec ce liquide. En cas de contact accidentel, rincez avec beaucoup d'eau. Si le liquide pénètre dans vos yeux, il faut aussi consulter un médecin.** L'électrolyte qui s'échappe de la batterie peut causer des irritations ou des brûlures.
7. **N'utilisez pas une batterie ou un appareil endommagé ou modifié.** Les batteries endommagées ou modifiées peuvent avoir un comportement imprévisible dont peut résulter un incendie, une explosion ou un risque de blessure.
8. **N'exposez pas une batterie ou un appareil au feu ou à une température excessive.** L'exposition au feu ou à une température supérieure à 130 °C peut entraîner une explosion.
9. **Respectez toutes les instructions de charge, et ne chargez pas la batterie ou l'appareil hors de la plage de température spécifiée dans les instructions.** Charger de manière inadéquate ou à des températures hors de la plage spécifiée peut endommager la batterie et augmenter le risque d'incendie.
10. **Confiez l'entretien à un réparateur qualifié et n'utilisant que des pièces de rechange identiques aux pièces d'origine.** Cela assurera le maintien du produit dans un état sécuritaire.
11. **Ne modifiez pas, ou n'essayez pas de réparer l'appareil ou la batterie autrement que comme indiqué dans les instructions d'utilisation et d'entretien.**

Consignes de sécurité importantes pour la batterie

1. **Avant d'utiliser la batterie, lisez toutes les instructions et les mises en garde apposées sur (1) le chargeur de batterie, (2) la batterie et (3) le produit utilisant la batterie.**
2. **Ne démontez pas et ne modifiez pas la batterie.** Cela peut entraîner un incendie, une chaleur excessive ou une explosion.
3. **Cessez immédiatement l'utilisation si le temps de fonctionnement devient excessivement court. Il y a risque de surchauffe, de brûlures, voire d'explosion.**
4. **Si l'électrolyte pénètre dans vos yeux, rincez-les à l'eau claire et consultez immédiatement un médecin. Il y a risque de perte de la vue.**
5. **Ne court-circuitez pas la batterie :**
   (1) **Ne touchez les bornes avec aucun matériau conducteur.**
   (2) **Évitez de ranger la batterie dans un conteneur avec d'autres objets métalliques tels que clous, pièces de monnaie, etc.**
   (3) **Évitez d'exposer la batterie à l'eau ou à la pluie.**
   Un court-circuit de la batterie pourrait provoquer un fort courant, une surchauffe, parfois des brûlures et même une panne.
6. **Ne rangez pas et n'utilisez pas l'appareil ou la batterie dans des endroits où la température peut atteindre ou dépasser 50 °C (122 °F).**
7. **Ne jetez pas la batterie au feu même si elle est sérieusement endommagée ou complètement épuisée. La batterie peut exploser au contact du feu.**
8. **Évitez de clouer, de couper, d'écraser, de lancer ou d'échapper la batterie, ou de heurter un objet dur contre la batterie.** Cela peut entraîner un incendie, une chaleur excessive ou une explosion.
9. **N'utilisez pas une batterie si elle est endommagée.**
10. **Les batteries lithium-ion fournies sont soumises aux exigences de la législation sur les marchandises dangereuses.**
    Des exigences particulières sur l'emballage et l'étiquetage doivent être respectées lors du transport commercial par des tiers, des transitaires, etc. Pour préparer la marchandise à expédier, consultez un expert en matériaux dangereux si nécessaire. Respectez aussi les éventuelles réglementations nationales plus détaillées.
    Recouvrez de ruban isolant les contacts exposés, et emballez la batterie de sorte qu'elle ne puisse pas se déplacer à l'intérieur de l'emballage.
11. **Lors de l'élimination de la batterie, retirez-la de l'appareil et éliminez-la dans un endroit sûr. Respectez la réglementation locale concernant l'élimination de la batterie.**
12. **N'utilisez les batteries qu'avec les produits spécifiés par Makita.** Installer les batteries sur des produits non conformes peut entraîner un incendie, une chaleur excessive, une explosion ou une fuite d'électrolyte.
13. **Si l'appareil reste inutilisé pendant une période prolongée, la batterie doit en être retirée.**
14. **Pendant et après l'utilisation, la batterie peut accumuler de la chaleur, ce qui peut causer des brûlures ou des brûlures à basse température. Faites attention lors de la manipulation des batteries chaudes.**
15. **Ne touchez pas la borne de l'appareil immédiatement après l'utilisation, car elle peut être assez chaude pour causer des brûlures.**
16. **Ne laissez pas des copeaux, de la poussière ou de la terre se coincer dans les bornes, les trous et les rainures de la batterie.** Cela peut entraîner un fonctionnement médiocre ou une panne de l'appareil ou de la batterie.
17. **À moins que l'appareil ne soit compatible avec l'utilisation à proximité des lignes électriques haute tension, n'utilisez pas la batterie à proximité d'une ligne électrique haute tension.** Cela peut entraîner un dysfonctionnement ou une panne de l'appareil ou de la batterie.
18. **Gardez la batterie à l'écart des enfants.**

CONSERVEZ CES INSTRUCTIONS.

⚠*ATTENTION :* **Utilisez exclusivement les batteries fabriquées par Makita.** Les batteries autres que celles fabriquées par Makita ou les batteries modifiées peuvent exploser et causer un incendie, une blessure ou des dommages. Cela annule aussi la garantie Makita de l'appareil et du chargeur Makita.

Conseils pour maintenir la durée de service maximale de la batterie

1. **Rechargez la batterie avant qu'elle ne soit complètement déchargée. Arrêtez toujours l'appareil et rechargez la batterie quand vous remarquez que la puissance de l'appareil diminue.**
2. **Ne rechargez jamais une batterie complètement chargée. La surcharge réduit la durée de service de la batterie.**
3. **Chargez la batterie à une température ambiante comprise entre 10 °C et 40 °C (50 °F et 104 °F). Si la batterie est chaude, laissez-la refroidir avant de la charger.**
4. **Lorsque vous n'utilisez pas la batterie, retirez-la de l'appareil ou du chargeur.**
5. **Chargez la batterie si elle est restée inutilisée pendant une période prolongée (plus de six mois).**

DESCRIPTION DES PIÈCES

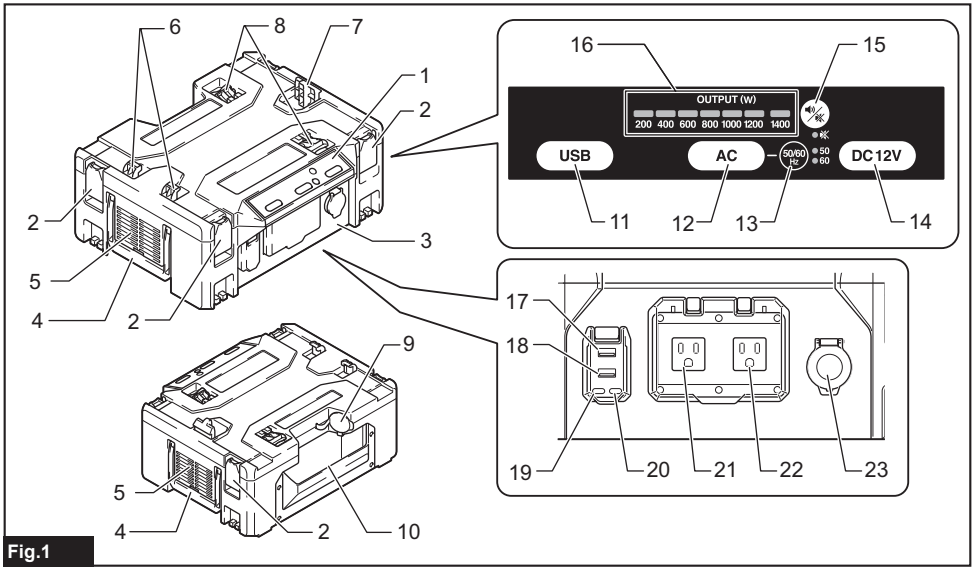

Fig.1

1. **Panneau de commutation**
2. **Verrou**
3. **Carte de sortie**
4. **Poignée de transport**
5. **Bouche d'air**
6. **Crochet A**
7. **Crochet B**
   Utilisez uniquement pour PDC1200.
8. **Crochet C**
   Utilisez uniquement pour PDC01.
9. **Prise (entrée)**
10. **Poche pour cordon**
11. **Bouton de source d'alimentation USB**
12. **Bouton de source d'alimentation C.A.**

NOTE : La forme de la prise C.A. varie d'un pays à l'autre.

13. **Bouton de changement de fréquence**
14. **Bouton de source d'alimentation 12 V C.C.**
15. **Bouton de bip sonore**
16. **Indicateur de puissance**
    Consultez la section appropriée pour interpréter l'indicateur de puissance.
17. **USB Type A sortie 1**
18. **USB Type A sortie 2**
19. **USB Type C sortie 1**
20. **USB Type C sortie 2**
21. **C.A. sortie 1**
22. **C.A. sortie 2**
23. **Sortie 12 V C.C.** (Pour adaptateur d'allume-cigare)

ASSEMBLAGE

⚠*ATTENTION :* **Tenez le convertisseur et la source d'alimentation fermement lors de l'installation ou du retrait de la source d'alimentation.** Si vous ne le faites pas, vous pourriez les échapper de vos mains et cela pourrait entraîner des blessures corporelles ou des dommages au convertisseur et à la source d'alimentation.

⚠*ATTENTION :* **Avant l'utilisation, assurez-vous que le cordon est placé correctement et que la fiche est insérée complètement dans la prise.**

Assemblage de la source d'alimentation

Pour PDC1200

Fixez la source d'alimentation au convertisseur, comme illustré dans la figure.

⚠*ATTENTION :* **Assurez-vous que la source d'alimentation est solidement installée au convertisseur.** Autrement, elle risque de tomber accidentellement du convertisseur et vous causer des blessures à vous et à quelqu'un près de vous. Si vous pouvez voir l'indicateur rouge tel qu'illustré sur la figure, cela signifie que la source d'alimentation n'est pas complètement verrouillée.

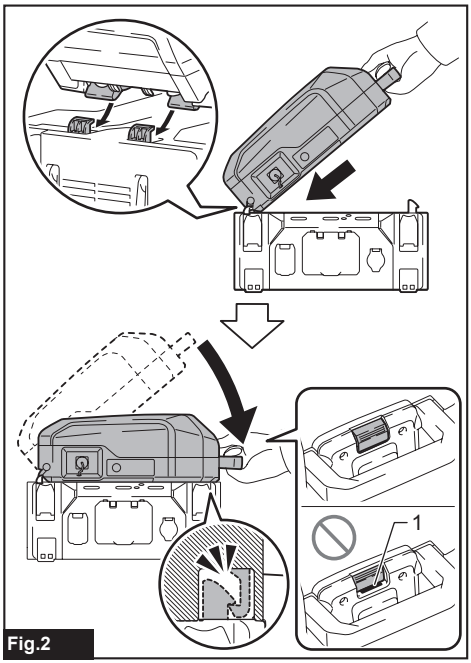

Fig.2

► **1.** Indicateur rouge

Lors du retrait de la source d'alimentation, soulevez la source d'alimentation tout en appuyant sur le bouton de verrouillage.

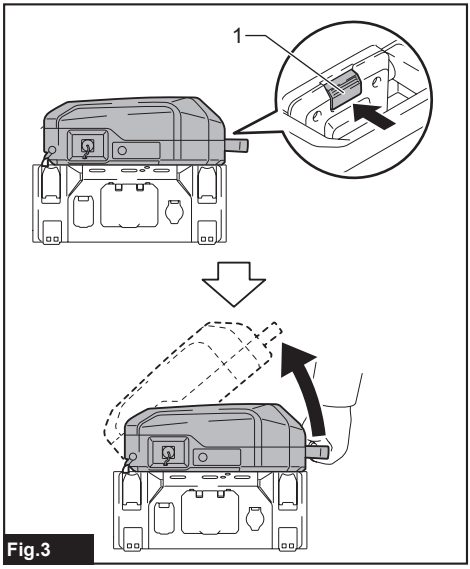

Fig.3

► **1.** Bouton de verrouillage

For PDC01

Fixez la source d'alimentation au convertisseur, comme illustré dans la figure.

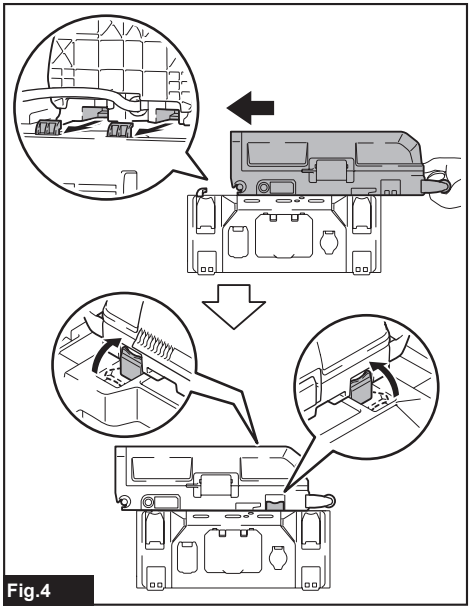

Fig.4

Pour retirer la source d'alimentation, effectuez l'inverse de la procédure d'installation.

Branchement de la source d'alimentation

1. Ouvrez le capuchon de la prise.

2. Alignez la marque de flèche sur la fiche avec celle du convertisseur et insérez la fiche entièrement dans la prise.

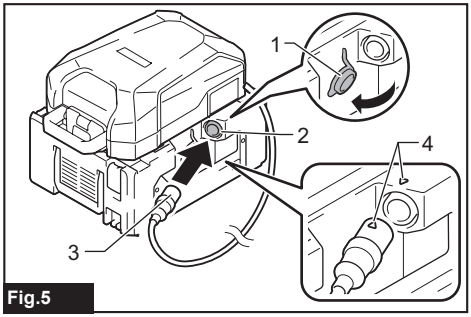

Fig.5

► **1.** Capuchon **2.** Prise (entrée) **3.** Fiche **4.** Marque de flèche

AVIS : **N'insérez pas la fiche en forçant.** S'il est impossible d'insérer la fiche aisément, elle n'est pas insérée correctement.

AVIS : **Lors du débranchement, ne tenez pas les cordons, mais plutôt la fiche.** Autrement, les cordons risquent d'être endommagés et d'entraîner un dysfonctionnement.

AVIS : **Fermez toujours le capuchon de la prise fermement lorsque la source d'alimentation n'est pas branchée.** Sinon, des matières étrangères pourraient entrer dans le convertisseur et entraîner un dysfonctionnement.

Poche pour cordon

Vous pouvez mettre le cordon dans la poche pour cordon, comme indiqué sur la figure.

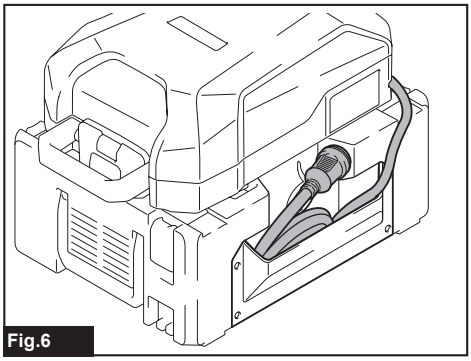
Fig.6

Installation du MAKPAC

Accessoire en option

Il est possible de fixer le convertisseur au haut ou au bas du MAKPAC, comme illustré dans la figure.

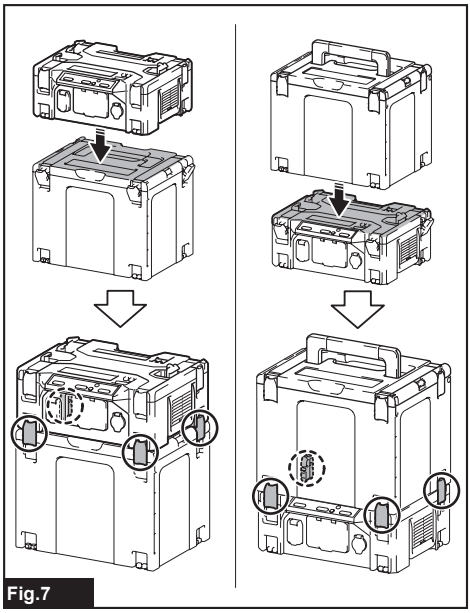
Fig.7

ATTENTION : **Assurez-vous que le convertisseur est solidement fixé au MAKPAC avec quatre loquets.** Autrement, un accident par chute peut survenir et entraîner des blessures.

UTILISATION

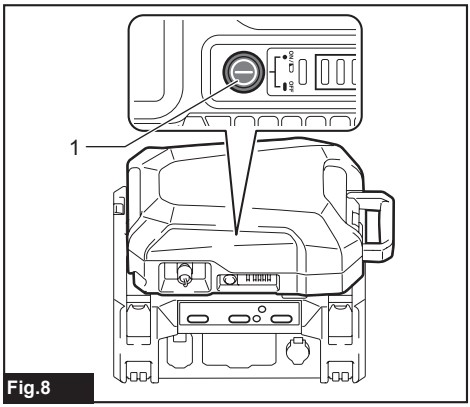

Fig.8

► **1.** Bouton d'alimentation

1. Appuyez sur le bouton d'alimentation de la source d'alimentation pour la mettre en marche.

2. Branchez votre appareil à la sortie appropriée.

Lors de l'utilisation d'une source d'alimentation C.A., sélectionnez la fréquence appropriée en maintenant enfoncé le bouton de changement de fréquence.

NOTE : La fréquence peut être sélectionnable uniquement lorsque la source d'alimentation C.A. est interrompue.

NOTE : Le réglage de fréquence est mémorisé. La prochaine fois, le convertisseur démarre avec le même réglage.

3. Appuyez sur le bouton de source d'alimentation que vous souhaitez utiliser.

Le convertisseur démarre la source d'alimentation et le bouton de source d'alimentation en fonction s'allume.

4. Appuyez sur le bouton de source d'alimentation de nouveau pour l'arrêter.

5. Appuyez sur le bouton d'alimentation de la source d'alimentation pour l'arrêter.

AVIS : **Vous pourriez ne pas être en mesure d'utiliser un appareil qui nécessite une grande quantité d'alimentation au démarrage, même si la sortie d'alimentation du convertisseur est maintenue à l'intérieur de la gamme d'alimentation nominale.**

AVIS : **Il se peut que le convertisseur ne puisse pas alimenter certains appareils USB.**

AVIS : **Avant de connecter l'appareil USB au convertisseur, faites toujours une copie de secours des données de l'appareil USB.**

AVIS : **Vous ne pouvez pas charger la source d'alimentation avec le convertisseur en utilisant des chargeurs portatifs offerts sur le marché.**

Comment interpréter l'indicateur de puissance

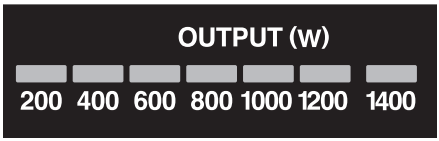

Fig.9

- L'indicateur de puissance s'allume en fonction de la puissance électrique qui est produite.
- Lorsque la sortie d'alimentation atteint 1 400 W (VA), le témoin sur « 1400 » s'allume en rouge. Ce témoin commence à clignoter en rouge lorsque le convertisseur devient surchargé.

Activation/désactivation du vibreur sonore

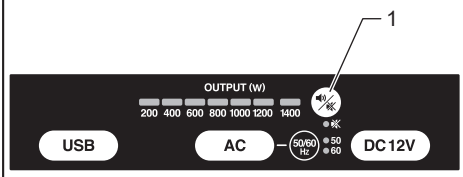

Fig.10

► **1.** Bouton de bip sonore

Maintenez enfoncé le bouton de bip sonore pour activer/désactiver le vibreur sonore.

NOTE : Le réglage de vibreur sonore est mémorisé. La prochaine fois, le convertisseur démarre avec le même réglage.

Dispositif de protection

Le convertisseur est équipé du dispositif de protection suivant.

Protection contre la surcharge

Chaque source d'alimentation a une protection contre la surcharge comme suit :

- **Source d'alimentation C.A.**
  Lorsque le convertisseur détecte une tension électrique excessive, il interrompt toute source l'alimentation en C.A. avec un bip sonore intermittent.
- **Source d'alimentation USB**
  Lorsque le convertisseur détecte un courant anormalement élevé, le convertisseur coupe la source d'alimentation USB de laquelle le courant élevé s'écoule.
- **Source d'alimentation 12 V C.C.**
  Lorsque le convertisseur détecte un courant anormalement élevé, il interrompt toute source d'alimentation de 12 V C.C. avec un bip sonore intermittent.

Si la puissance totale en CA, USB et 12 V C.C. dépasse la puissance nominale du convertisseur pendant une certaine période, toute la puissance sera interrompue avec un bip sonore continu. Le cas échéant, éteignez la source d'alimentation et arrêtez l'application qui a causé la surcharge du convertisseur. Allumez ensuite la source d'alimentation pour redémarrer.

NOTE : Lorsque le convertisseur devient surchargé, le témoin « 1400 » de l'indicateur de puissance clignote en rouge.

NOTE : Le bip sonore s'arrête en appuyant sur n'importe quel bouton du panneau de commutation.

Protection contre la surchauffe

Lorsque le convertisseur surchauffe, il coupe toutes les sources d'alimentation avec des bips sonores continus. Dans ce cas, laissez refroidir le convertisseur avant de le redémarrer.

Protection contre la décharge excessive

Lorsque la capacité restante de la source d'alimentation devient faible, des bips sonores intermittents se font entendre et le bouton de source d'alimentation en fonctionnement clignote. Dans cette situation, retirez la source d'alimentation et chargez-la. Lorsque la capacité restante de la source d'alimentation devient encore plus faible, toutes les sources d'alimentation seront interrompues.

ENTRETIEN

ATTENTION : **Assurez-vous toujours que la source d'alimentation est débranchée avant de tenter d'effectuer l'inspection ou l'entretien.**

AVIS : **Ne lavez pas le connecteur avec de l'eau.** Il existe un risque de dysfonctionnement.

AVIS : **Essuyez régulièrement la surface de ce produit avec un chiffon imprégné d'eau savonneuse.**

AVIS : **N'utilisez jamais d'essence, de benzine, de solvant, d'alcool ou autres produits similaires. Une décoloration, une déformation ou la formation de fissures peuvent en découler.**

Pour maintenir la SÉCURITÉ et la FIABILITÉ du produit, les réparations et tout autre travail d'entretien ou de réglage doivent être effectués dans un centre de service après-vente autorisé ou une usine Makita, exclusivement avec des pièces de rechange Makita.

Nettoyage

Si le convertisseur est sale, essuyez-le avec un chiffon sec ou imbibé d'eau savonneuse.

Filtre

ATTENTION : **Après avoir nettoyé le filtre, assurez-vous de le réinstaller.** Utiliser le convertisseur sans le filtre peut causer un dysfonctionnement.

Retirez le filtre en le tirant vers l'extérieur, comme indiqué dans la figure.
Lavez le filtre, puis séchez-le.

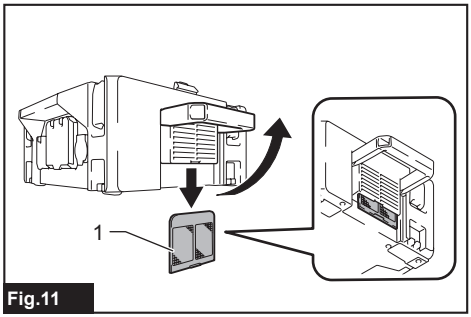

Fig.11

► **1.** Filtre

Pour installer le filtre, suivez la procédure de retrait en sens inverse.

ACCESSOIRES EN OPTION

ATTENTION : **Ces accessoires ou pièces complémentaires sont recommandés pour l'utilisation avec l'outil Makita spécifié dans ce manuel.** L'utilisation de tout autre accessoire ou pièce complémentaire peut comporter un risque de blessure. N'utilisez les accessoires ou pièces complémentaires qu'aux fins auxquelles ils ont été conçus.

Si vous désirez obtenir plus de détails sur ces accessoires, veuillez contacter le centre de service après-vente Makita le plus près.

- Support d'alimentation portable
- Chargeur et batterie authentiques Makita
- MAKPAC

NOTE : Certains éléments de la liste peuvent être inclus avec l'outil comme accessoires standards. Ils peuvent varier suivant les pays.

GARANTIE LIMITÉE MAKITA

Pour les conditions de garantie en vigueur qui s'appliquent à ce produit, veuillez vous reporter à la feuille de garantie en annexe. Si la feuille de garantie en annexe n'est pas disponible, reportez-vous aux détails de la garantie présentés sur le site Web de votre pays, ci-dessous.

États-Unis d'Amérique: www.makitatools.com
Canada: www.makita.ca
Autres pays: www.makita.com

ESPECIFICACIONES

Modelo:		BAC01
Potencia nominal	Desempeño del convertidor (Cuando se usa el PDC1200)	Vatios continuos: 1 400 W (VA) Vatios pico: 2 800 W (VA)
	Salida de C.A.	Onda sinusoidal pura 50 Hz o 60 Hz, 2 unidades. Voltaje: Consulte la indicación acerca del convertidor de energía. (El voltaje de salida varía en función del país).
	Puerto USB	Tipo A: 5 V, 2,4 A, 2 unidades. Tipo C: USB-PD 30 W, 2 unidades.
	Adaptador para encendedor de cigarrillos	12 V, 10 A, 1 unidades.
Tiempo de operación *	PDC1200 (Con 1 000 W)	56 min.
	PDC01 (Con 750 W, BL1860B x 2)	10 min.
Dimensiones (La x An x Al) (con todos los ganchos en la posición plegada)		395 mm x 345 mm x 163 mm (15-1/2” x 13-5/8” x 6-3/8”)
Peso neto (convertidor de energía solamente)		7,3 kg (16,1 lbs)

* Los tiempos de operación son aproximados y pueden variar en función del tipo de fuente de energía, el estado de la carga y la condición de uso.

- Debido a nuestro continuo programa de investigación y desarrollo, las especificaciones aquí incluidas están sujetas a cambio sin previo aviso.
- Las especificaciones pueden variar de país a país.

Fuente de energía compatible

Unidad portátil de alimentación eléctrica	PDC1200 / PDC01* * Utilice los cartuchos de batería descritos en la sección correspondiente al cartucho de batería.

- Algunas de las fuentes de energía enumeradas arriba podrían no estar disponibles dependiendo de su área de residencia.
- Antes de utilizar la fuente de energía, lea las instrucciones e indicaciones de precaución sobre esta.

⚠***ADVERTENCIA:*** **Utilice únicamente las fuentes de energía enumeradas anteriormente.** El uso de otras fuentes de energía podría ocasionar una lesión o un incendio.

Cartucho de batería aplicable

Solamente para PDC01

AVISO: Cuando se usa el PDC01:

— Si la energía de salida rebasa 750 W (VA), el convertidor de energía detendrá el suministro de energía debido al sistema de protección de batería. En este caso, mantenga la energía de salida en 750 W (VA) o menor.

— Dependiendo de las condiciones de uso, el convertidor de energía puede detener la potencia si la batería en uso se cambia a otra batería. En esta situación, presione el botón de salida que desea para reiniciar la potencia.

— Dos o cuatro cartuchos de batería son necesarios para usar el convertidor de energía. Si usa dos cartuchos de batería, instale uno en el puerto de batería 1 o 2, y el otro en el puerto de batería 3 o 4.

Cartucho de batería	BL1815N / BL1820B / BL1830B* / BL1840B* / BL1850B* / BL1860B* * : Batería recomendada

- Algunos de los cartuchos de batería enumerados arriba podrían no estar disponibles dependiendo de su área de residencia.

⚠***ADVERTENCIA:*** **Utilice solo los cartuchos de batería mencionados anteriormente.** El uso de cualquier otro cartucho de batería podría ocasionar una lesión o un incendio.

Símbolos

A continuación se muestran los símbolos que pueden ser utilizados para el equipo. Asegúrese de que entiende su significado antes de utilizar.

	Lea el manual de instrucciones.
V	volts o voltios
⎓	corriente directa o continua

Declaración de la FCC

Para Estados Unidos solamente

Este dispositivo cumple con lo dispuesto en la Parte 15 de las Normas de la FCC. La operación está sujeta a las siguientes dos condiciones: (1) Este dispositivo no debe causar una interferencia dañina, y (2) este dispositivo debe aceptar cualquier interferencia recibida, incluida la interferencia que pueda ocasionar una operación no deseada.

NOTA: Este equipo fue sometido a pruebas y se ha comprobado que cumple con los límites para un dispositivo digital Clase B, conforme a lo dispuesto en la Parte 15 de las Normas de la FCC. Estos límites están diseñados para proporcionar una protección razonable contra una interferencia dañina en una instalación residencial. Este equipo genera, usa y puede irradiar energía de radiofrecuencia y, si no se instala y se usa de acuerdo con las instrucciones, puede causar una interferencia dañina a las radiocomunicaciones. Sin embargo, no hay ninguna garantía de que la interferencia no ocurrirá en una instalación en particular. Si este equipo llega a causar una interferencia dañina a la recepción de radio o televisión, lo cual puede determinarse encendiendo y apagando el equipo, el usuario deberá intentar corregir la interferencia tomando una o varias de las siguientes medidas:

— Reorientar o reubicar la antena receptora.
— Aumentar la separación entre el equipo y el receptor.
— Conectar el equipo a una toma de corriente en un circuito distinto al cual esté conectado el receptor.
— Consultar al distribuidor o a un técnico experto en radio/TV para solicitar asistencia.

PRECAUCIÓN DE LA FCC
Cualquier cambio o modificación que no haya sido expresamente aprobada por la parte responsable del cumplimiento podría anular la autoridad del usuario para operar el equipo.

Makita U.S.A. Inc.
14930 Northam Street, La Mirada, CA 90638-5753, EUA
+1-(714) 522-8088

Norma ICES (IC)

Para Canadá solamente

CAN ICES-003(B)/NMB-003(B)

ADVERTENCIAS DE SEGURIDAD

ADVERTENCIA: **Antes de usar, asegúrese de leer el manual de instrucciones de su producto que se utilizará con este convertidor de energía.**

INSTRUCCIONES IMPORTANTES DE SEGURIDAD

1. GUARDE ESTAS INSTRUCCIONES: este manual contiene instrucciones importantes de seguridad y de funcionamiento para el convertidor de energía.
2. Antes de usar el convertidor de energía, lea todas las instrucciones y las marcas de precaución en el convertidor de energía, la fuente de energía, la batería y el producto que usa el convertidor de energía.
3. PRECAUCIÓN: para reducir el riesgo de lesiones, utilice únicamente la fuente de energía que se indica en la sección correspondiente a la fuente de energía compatible. Otro tipo de fuentes de energía podrían explotar y causar lesiones personales y daños.

Advertencias de seguridad del convertidor de energía

1. **Para garantizar un buen desempeño y una vida útil prolongada, preste atención para proteger el convertidor de energía de las siguientes condiciones.**
   — Gas y líquido corrosivo
   — Rocío salado y rocío de aceite
   — Impacto y vibración mecánica
   — Alta humedad
   — Temperatura extrema (demasiado frío o demasiado calor)
   El rango de temperatura ambiente adecuado está entre -10 °C y 40 °C (14 °F y 104 °F).
   — Ruido electromagnético (por ejemplo, soldadora eléctrica, equipo de alta potencia)
   — Material radioactivo
2. **Coloque el convertidor de energía en una superficie horizontal sin ondulaciones y en un lugar estable.** De lo contrario, podría ocurrir un accidente por caída.
3. **Cuando transporte el convertidor de energía, desconecte la fuente de energía y todos los aparatos conectados al puerto de salida.** De lo contrario, podría ocurrir un accidente por caída.
4. **Cuando transporte el convertidor de energía, sujete siempre firmemente las asas de transporte con ambas manos. No transporte el convertidor de energía sujetándolo por cualquier otra parte.** De lo contrario, podría ocurrir un accidente por caída.

5. **No use el convertidor de energía con las manos mojadas. No exponga el convertidor de energía a la lluvia ni a la humedad.** Existe el riesgo de choque eléctrico. El convertidor de energía no es a prueba de agua.
6. **No inserte objetos metálicos, como tachuelas, cables u otros objetos metálicos pequeños en las salidas y aberturas de ventilación de aire.** Existe el riesgo de choque eléctrico.
7. **No desarme el convertidor de energía.** Existe el riesgo de choque eléctrico.
8. **No dé un fuerte impacto al convertidor de energía, como dejarlo caer.** Podría ocasionar una falla, que resultaría en un choque eléctrico.
9. **Compruebe que no haya partes móviles desalineadas o estancadas, piezas rotas y cualquier otra condición que pueda afectar la operación. Si está dañado, mande reparar el aparato antes de usarlo.** Muchos de los accidentes son ocasionados por aparatos que no han recibido un mantenimiento adecuado.
10. **Establezca siempre una frecuencia de C.A. adecuada.** De lo contrario, podría ocurrir un mal funcionamiento y resultar en lesiones.
11. **No utilice el convertidor de energía en atmósferas explosivas, tal como en la presencia de líquidos, gases o polvo inflamables.** Una pequeña carga estática o chispa podría encender el polvo o los humos, creando un incendio o una explosión.
12. **No permita que nada cubra u obstaculice las aberturas de ventilación de aire. Utilice el convertidor de energía donde nada interfiera con la abertura de ventilación de aire.** Esto podría causar una avería o un incendio.
13. **Tenga cuidado de no tropezarse con el cable durante la operación. Coloque el cable en el bolsillo para cable.**
14. **No utilice el convertidor de energía para el equipo médico.** Un mal funcionamiento inesperado podría causar un accidente.
15. **Para reducir el riesgo de incendio, calor excesivo, explosión, fuga de electrolito, descarga eléctrica o lesiones, tenga las siguientes precauciones.**
    — **No conecte el aparato que exceda la potencia nominal del convertidor de energía.**
    — **No conecte directamente a la red eléctrica de C.A. general.**
16. **Guarde el convertidor de energía en un lugar interior, bien ventilado y con poca humedad.**
17. **Mantenga el convertidor de energía fuera del alcance de los niños cuando lo almacene.** De lo contrario, podría ocurrir un incidente grave.
18. **No pise el convertidor de energía. Además, tenga cuidado de no dar un fuerte impacto al convertidor de energía cuando lo instale con MAKPAC o una fuente de alimentación.** El hacerlo podría ocasionar una avería o una lesión personal.
19. **La ranura para el pasador de conexión a tierra en la salida de C.A. no tiene voltaje ni corriente.** Este producto no requiere conexión a tierra del aparato de C.A. porque no está conectado a la red eléctrica de C.A. general.

Advertencias de seguridad para el aparato con funcionamiento a baterías

Uso y cuidado del aparato con funcionamiento a baterías

1. **Evite un arranque accidental. Asegúrese de que el interruptor esté en la posición apagada antes de conectar el paquete de baterías, levantar el aparato o cargarlo.** Cargar el aparato con su dedo en el interruptor o pasar energía al aparato con el interruptor encendido puede propiciar accidentes.
2. **Desconecte el paquete de baterías del aparato antes de hacer cualquier ajuste, cambiar accesorios o almacenar el aparato.** Estas medidas de seguridad preventivas reducen el riesgo de poner en marcha el aparato accidentalmente.
3. **Recargue sólo con el cargador especificado por el fabricante.** Un cargador que es adecuado para un solo tipo de batería puede generar riesgo de incendio al ser utilizado con otra batería.
4. **Use los aparatos únicamente con los paquetes de baterías designados específicamente para ellos.** El uso de cualquier otro paquete de batería podría generar riesgo de lesión e incendio.
5. **Cuando no se esté usando la batería, manténgala alejada de otros objetos metálicos, como sujetapapeles (clips), monedas, llaves, clavos, tornillos u otros objetos pequeños de metal los cuales pueden actuar creando una conexión entre las terminales de la batería.** Originar un cortocircuito en las terminales puede causar quemaduras o incendios.
6. **En condiciones abusivas, podrá escapar líquido de la batería; evite tocarlo. Si lo toca accidentalmente, enjuague con agua. Si hay contacto del líquido con los ojos, busque asistencia médica.** Puede que el líquido expulsado de la batería cause irritación o quemaduras.
7. **No utilice un paquete de baterías o aparato que esté dañado o haya sido modificado.** Las baterías dañadas o modificadas pueden comportarse impredeciblemente provocando un incendio, explosión o riesgo de lesión.
8. **No exponga un paquete de baterías o aparato al fuego o a una temperatura excesiva.** La exposición al fuego o una temperatura superior a 130 °C podría causar una explosión.
9. **Siga todas las instrucciones relativas a la carga y no cargue el paquete de baterías o el aparato fuera del rango de temperatura especificado en las instrucciones.** Realizar la carga de manera inapropiada o a temperaturas fuera del rango especificado podría dañar la batería e incrementar el riesgo de incendio.
10. **Pida que el servicio lo realice un técnico en reparaciones calificado y que utilice únicamente piezas de repuesto idénticas a las originales.** Esto garantizará que se mantenga la seguridad del producto.
11. **No modifique ni intente reparar el aparato ni el paquete de baterías salvo como se indique en las instrucciones para el uso y cuidado.**

Instrucciones importantes de seguridad para el cartucho de batería

1. **Antes de utilizar el cartucho de batería, lea todas las instrucciones e indicaciones de precaución en el (1) el cargador de batería, (2) la batería, y (3) el producto con el que se utiliza la batería.**
2. **No desarme ni modifique el cartucho de batería.** Podría ocurrir un incendio, calor excesivo o una explosión.
3. **Si el tiempo de operación se ha acortado en exceso, deje de operar de inmediato. Podría correrse el riesgo de sobrecalentamiento, posibles quemaduras e incluso explosión.**
4. **En caso de que ingresen electrolitos en sus ojos, enjuáguelos bien con agua limpia y consulte de inmediato a un médico. Esto podría ocasionar pérdida de visión.**
5. **Evite cortocircuitar el cartucho de batería:**
   (1) **No toque las terminales con ningún material conductor.**
   (2) **Evite guardar el cartucho de batería en un cajón junto con otros objetos metálicos, tales como clavos, monedas, etc.**
   (3) **No exponga el cartucho de batería al agua o la lluvia.**
   Un cortocircuito en la batería puede causar un flujo grande de corriente, sobrecalentamiento, posibles quemaduras e incluso una descompostura.
6. **No guarde y use el aparato ni el cartucho de batería en lugares donde la temperatura pueda alcanzar o exceder los 50°C (122°F).**
7. **Nunca incinere el cartucho de batería incluso en el caso de que esté dañado seriamente o ya no sirva en absoluto. El cartucho de batería puede explotar si se tira al fuego.**
8. **No clave, corte, aplaste, lance o deje caer el cartucho de batería, ni golpee un objeto sólido contra el cartucho de batería.** Dicha acción podría resultar en un incendio, calor excesivo o en una explosión.
9. **No use una batería dañada.**
10. **Las baterías de ión de litio están sujetas a los requisitos reglamentarios en materia de bienes peligrosos.**
    Para el trasporte comercial, por ej., mediante terceros o agentes de transporte, se deben tomar en cuenta los requisitos especiales relativos al empaque y el etiquetado.
    Para efectuar los preparativos del artículo que se va a enviar, se requiere consultar a un experto en materiales peligrosos. Si es posible, consulte además otras regulaciones nacionales más detalladas.
    Pegue o cubra con cinta adhesiva los contactos abiertos y empaque la batería de manera que ésta no pueda moverse dentro del paquete.
11. **Para deshacerse del cartucho de batería, sáquelo del aparato y deséchelo en un lugar seguro. Siga las regulaciones locales relacionadas al desecho de las baterías.**
12. **Utilice las baterías únicamente con los productos especificados por Makita.** Instalar las baterías en productos que no cumplan con los requisitos podría ocasionar un incendio, un calentamiento excesivo, una explosión o una fuga de electrolito.
13. **Si no se utiliza el aparato por un período largo, debe extraerse la batería del aparato.**
14. **El cartucho de batería podría absorber calor durante y después de su uso, lo que ocasionaría quemaduras o quemaduras a baja temperatura. Tenga cuidado con la manipulación de los cartuchos de batería que estén calientes.**
15. **No toque el terminal del aparato inmediatamente después de su uso, ya que el mismo podría estar lo suficientemente caliente como para provocarle quemaduras.**
16. **No permita que las rebabas, el polvo o la tierra queden atrapados en los terminales, orificios y ranuras del cartucho de batería.** Esto podría ocasionar un desempeño deficiente o descompostura del aparato o del cartucho de batería.
17. **No utilice el cartucho de batería cerca de cables eléctricos de alto voltaje, a menos que el aparato sea compatible con el uso cercano a estos cables eléctricos de alto voltaje.** Esto podría ocasionar una avería o descompostura del aparato o del cartucho de batería.
18. **Mantenga la batería alejada de los niños.**

GUARDE ESTAS INSTRUCCIONES.

⚠***PRECAUCIÓN:*** **Utilice únicamente baterías originales de Makita.** El uso de baterías no originales de Makita, o de baterías alteradas, puede ocasionar que las baterías exploten causando un incendio, lesiones personales y daños. Asimismo, esto invalidará la garantía de Makita para el aparato y el cargador Makita.

Consejos para alargar al máximo la vida útil de la batería

1. **Cargue el cartucho de batería antes de que se descargue completamente. Pare siempre la operación del aparato y cargue el cartucho de batería cuando note menos potencia en el aparato.**
2. **No cargue nunca un cartucho de batería que esté completamente cargado. La sobrecarga acortará la vida de servicio de la batería.**
3. **Cargue el cartucho de batería a una temperatura ambiente de 10 °C - 40 °C (50 °F - 104 °F). Si un cartucho de batería está caliente, déjelo enfriar antes de cargarlo.**
4. **Cuando no utilice el cartucho de batería, sáquelo del aparato o del cargador.**
5. **Cargue el cartucho de batería si no va a utilizarlo durante un período prolongado (más de seis meses).**

DESCRIPCIÓN DE LAS PIEZAS

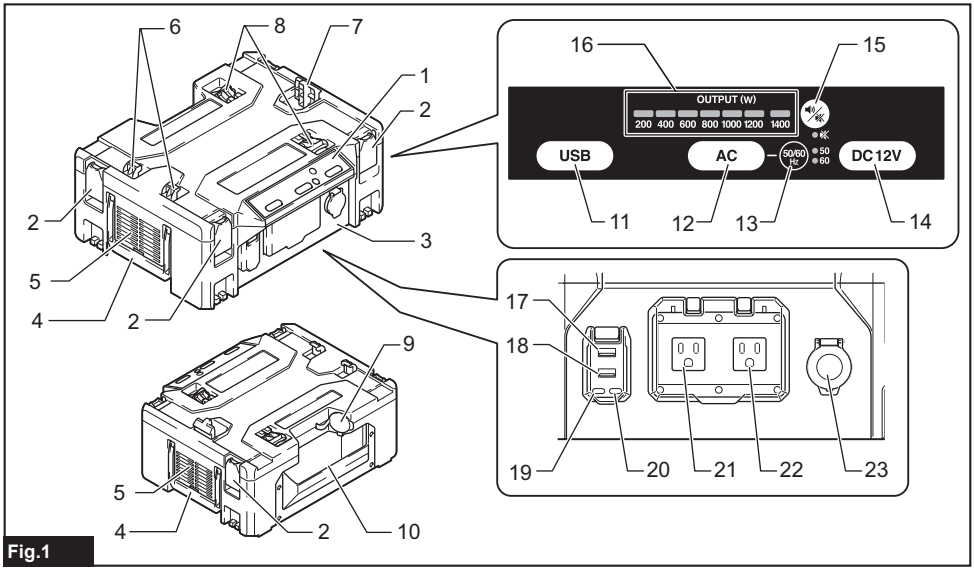

Fig.1

1. **Panel interruptor**
2. **Pestillo de presión**
3. **Tablero de potencia**
4. **Asa de transporte**
5. **Abertura de ventilación de aire**
6. **Gancho A**
7. **Gancho B**
   Usar solamente para el PDC1200.
8. **Gancho C**
   Usar solamente para PDC01.
9. **Enchufe (entrada)**
10. **Bolsillo para cable**
11. **Botón de salida USB**
12. **Botón de salida C.A.**

NOTA: La forma de la salida de C.A. varía de país a país.

13. **Botón de conmutación de frecuencia**
14. **Botón de salida C.C. 12 V**
15. **Botón de sonido de pitido**
16. **Indicador de salida**
    Consulte la sección sobre cómo interpretar el indicador de salida.
17. **Salida 1 tipo A para USB**
18. **Salida 2 tipo A para USB**
19. **Salida 1 tipo C para USB**
20. **Salida 2 tipo C para USB**
21. **Salida 1 de C.A.**
22. **Salida 2 de C.A.**
23. **Salida de C.C de 12 V** (para adaptador de encendedor de cigarrillos)

ENSAMBLE

⚠***PRECAUCIÓN:*** **Sujete firmemente el convertidor de energía y la fuente de energía al instalar o quitar la fuente de alimentación.** Si no lo hace, podría resbalársele de las manos y provocar lesiones personales o daños al convertidor de energía y a la fuente de energía.

⚠***PRECAUCIÓN:*** **Antes de la operación, asegúrese de que el cable esté colocado adecuadamente y que el enchufe hembra esté completamente insertado en el enchufe.**

Montaje de la fuente de energía

Para el PDC1200

Conecte la fuente de energía al convertidor de energía como se muestra en la figura.

⚠***PRECAUCIÓN:*** **Asegúrese de que la fuente de energía esté instalada de forma segura en el convertidor de energía.** De lo contrario, podría salirse accidentalmente del convertidor de energía y causarle lesiones a usted o a alguien a su alrededor. Si puede ver el indicador rojo como se muestra en la ilustración, la fuente de energía no ha quedado asegurada por completo.

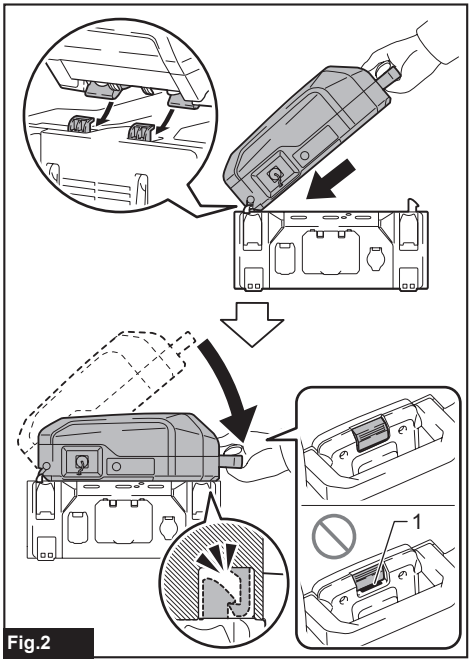

Fig.2

► **1.** Indicador rojo

Al retirar la fuente de energía, levante la fuente de energía mientras presiona el botón de bloqueo.

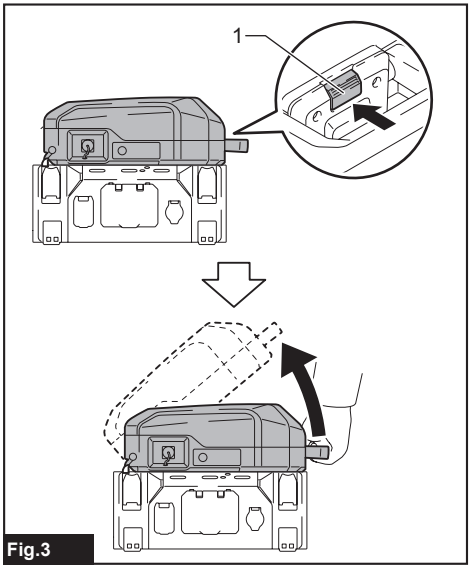

Fig.3

► **1.** Botón de bloqueo

Para el PDC01

Conecte la fuente de energía al convertidor de energía como se muestra en la figura.

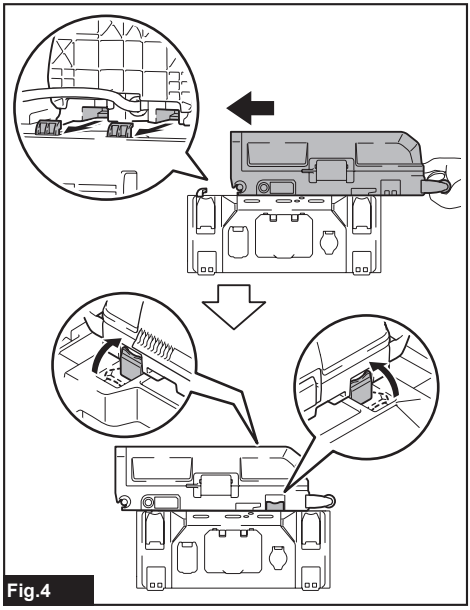

Fig.4

Para extraer la fuente de energía, realice el procedimiento de instalación en orden inverso.

Conexión de la fuente de energía

1. Abra la tapa del enchufe.

2. Alinee la marca de flecha del enchufe hembra con la del convertidor de energía, y luego inserte el enchufe hembra dentro de la clavija por completo.

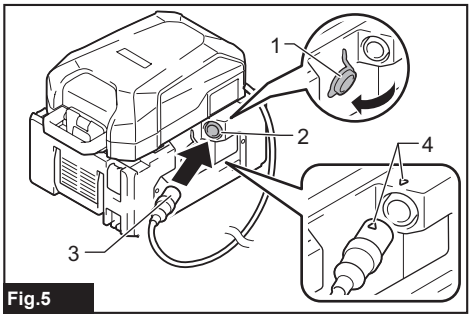

Fig.5

► **1.** Tapa **2.** Enchufe (entrada) **3.** Enchufe hembra **4.** Marca de flecha

AVISO: **No inserte el enchufe hembra forzadamente.** Si el enchufe hembra no se puede insertar fácilmente, no se está insertando correctamente.

AVISO: **Al desenchufar, no sostenga los cables, sostenga el enchufe hembra.** De lo contrario, los cables podrían dañarse y ocasionar una avería.

AVISO: **Siempre cierre firmemente la tapa del enchufe cuando la fuente de energía no esté enchufada.** De lo contrario, podrían entrar materias extrañas en el convertidor de energía y causar un mal funcionamiento.

Bolsillo para cable

Puede poner el cable dentro del bolsillo para cable, tal como se muestra en la ilustración.

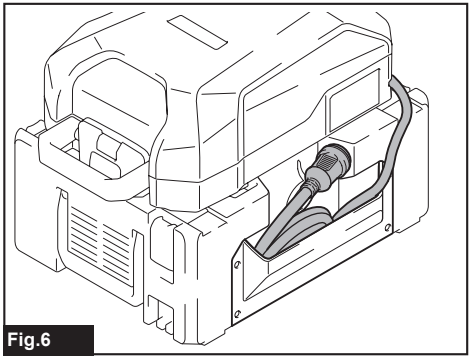
Fig.6

Instalación del MAKPAC

Accesorio opcional

El convertidor de energía se puede conectar a la parte superior o inferior del MAKPAC, como se muestra en la figura.

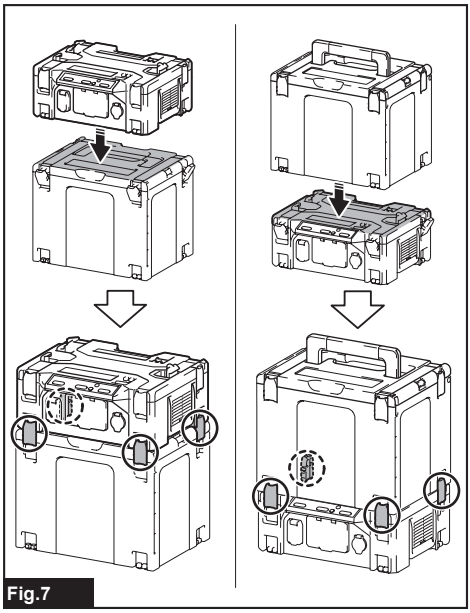
Fig.7

⚠***PRECAUCIÓN:*** **Asegúrese de que el convertidor de energía se fija de forma segura al MAKPAC con los cuatro pestillos de presión.** De lo contrario, podría ocurrir un accidente por la caída y ocasionar una lesión personal.

OPERACIÓN

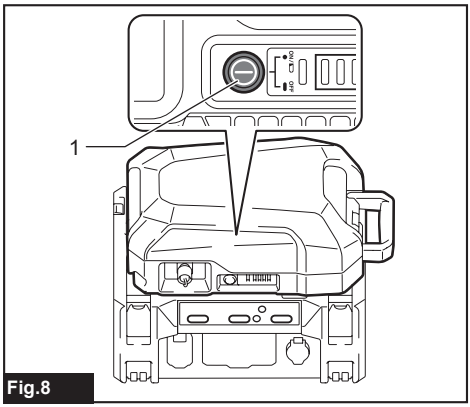

Fig.8

► **1.** Botón de encendido

1. Oprima el botón de encendido o la fuente de energía para encenderlo.

2. Conecte su aparato a una salida adecuada.

Cuando utilice la salida de C.A., seleccione la frecuencia adecuada manteniendo presionado el botón de conmutación de frecuencia.

NOTA: La frecuencia se puede seleccionar solo cuando la salida de C.A. se detiene.

NOTA: El ajuste de frecuencia se memoriza. La próxima vez, el convertidor de energía comenzará con la misma configuración.

3. Oprima el botón de salida que quiera usar.

El convertidor de energía inicia la salida y el botón de salida que esté funcionando se ilumina.

4. Oprima el botón de salida nuevamente para detenerla.

5. Oprima el botón de encendido o la fuente de energía para apagarlo.

AVISO: **Es posible que no pueda usar un aparato que requiera una gran cantidad de energía para arrancar, incluso si la salida de energía del convertidor de energía se mantiene dentro del rango de potencia nominal.**

AVISO: **Es posible que el convertidor de energía no suministre energía a algunos dispositivos USB.**

AVISO: **Antes de conectar un dispositivo USB al convertidor de energía, respalde siempre su información en el dispositivo USB.**

AVISO: **No puede cargar la fuente de alimentación con el convertidor de energía utilizando las baterías disponibles en el mercado.**

Cómo interpretar el indicador de salida

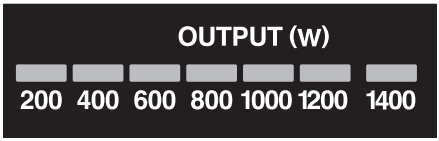

Fig.9

- El indicador de salida se ilumina de acuerdo con el vataje de salida.
- Cuando la salida de energía alcance 1 400 W (VA), la lámpara en “1400” se iluminará en color rojo. Esta lámpara comienza a parpadear en rojo cuando el convertidor de energía se sobrecarga.

Encender/apagar el zumbador

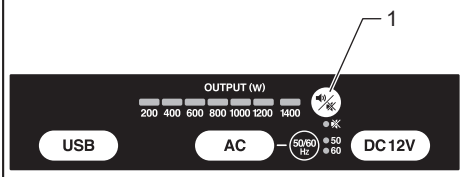

Fig.10

► **1.** Botón de sonido de pitido

Oprima y mantenga oprimido el botón de sonido de pitido para encender/apagar el zumbador.

NOTA: El ajuste del zumbador se memoriza. La próxima vez, el convertidor de energía comenzará con la misma configuración.

Sistema de protección

El convertidor de energía está equipado con el siguiente sistema de protección.

Protección contra sobrecarga

Cada salida tiene protección de sobrecarga de la siguiente manera:

- **Salida de C.A.**
  Cuando el convertidor de energía detecta un vataje excesivo, el convertidor de energía detiene toda la salida de C.A. con un pitido intermitente.
- **Salida USB**
  Cuando el convertidor de energía detecta una corriente anormalmente alta, el convertidor de energía corta la salida USB de la que fluye una corriente alta.
- **Salida de C.C. 12 V**
  Cuando el convertidor de energía detecta una corriente anormalmente alta, el convertidor de energía detiene la salida de C.C. 12 V con un pitido intermitente.

Si la salida total de C.A., USB y C.C. 12 V excede la potencia nominal del convertidor de energía por un cierto período, toda la salida se detendrá con un pitido continuo. En esta situación, apague la fuente de energía y detenga la aplicación que haya causado que el convertidor de energía se sobrecargara. Luego, encienda la fuente de energía para volver a arrancarlo.

NOTA: Cuando el convertidor de energía se sobrecarga, la lámpara “1400” del indicador de salida parpadea en rojo.

NOTA: El pitido se detiene al presionar cualquier botón del panel interruptor.

Protección contra sobrecalentamiento

Cuando el convertidor de energía se sobrecalienta, el convertidor de energía detiene toda salida con pitidos continuos. En este caso, espere a que el convertidor de energía se enfríe antes de volver a encenderlo.

Protección en caso de sobredescarga

Cuando la capacidad restante de la fuente de energía es baja, suena un pitido intermitente y el botón de salida en funcionamiento parpadea. En esta situación, retire la fuente de energía y cárguela.
Cuando la capacidad restante de la fuente de energía sea aún más baja, se detendrán todas las salidas.

MANTENIMIENTO

⚠***PRECAUCIÓN:*** **Asegúrese siempre de que la fuente de energía se haya retirado antes de intentar realizar un trabajo de inspección o mantenimiento.**

AVISO: **No lave el conector con agua.** Riesgo de falla.

AVISO: **De vez en cuando, limpie la superficie de este producto con un paño humedecido con agua jabonosa.**

AVISO: **Nunca use gasolina, bencina, diluyente (tíner), alcohol o sustancias similares. Puede que esto ocasione grietas o descoloramiento.**

Para mantener la SEGURIDAD y FIABILIDAD del producto, las reparaciones, y cualquier otra tarea de mantenimiento o ajuste deberán ser realizadas en centros de servicio autorizados o de fábrica Makita, empleando siempre repuestos Makita.

Limpieza

Si el convertidor de energía está sucio, límpielo con un paño seco o un paño humedecido con agua jabonosa.

Filtro

⚠***PRECAUCIÓN:*** **Después de limpiar el filtro, asegúrese de volver a instalarlo.** Operar el convertidor de energía sin el filtro podría causar un mal funcionamiento.

Retire el filtro tirando de él como se muestra en la figura.
Lave el filtro, luego séquelo.

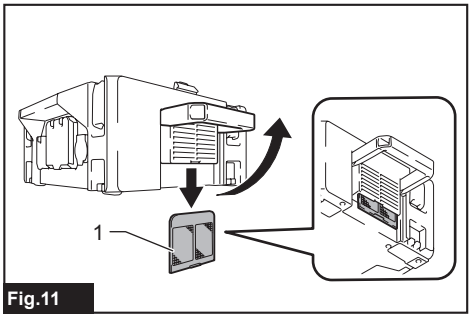

Fig.11

► **1.** Filtro

Para instalar el filtro, siga el procedimiento de extracción en orden inverso.

ACCESORIOS OPCIONALES

⚠***PRECAUCIÓN:*** **Estos accesorios o aditamentos están recomendados para utilizarse con su herramienta Makita especificada en este manual.** El empleo de cualquier otro accesorio o aditamento puede conllevar el riesgo de lesiones personales. Utilice los accesorios o aditamentos solamente para su fin establecido.

Si necesita cualquier ayuda para más detalles en relación con estos accesorios, pregunte a su centro de servicio local Makita.

- Unidad portátil de alimentación eléctrica
- Batería y cargador originales de Makita
- MAKPAC

NOTA: Algunos de los artículos en la lista pueden incluirse en el paquete de la herramienta como accesorios estándar. Éstos pueden variar de país a país.

GARANTÍA LIMITADA DE MAKITA

Ésta Garantía no aplica para México

Consulte la hoja de la garantía anexa para ver los términos más vigentes de la garantía aplicable a este producto. En caso de no disponer de esta hoja de garantía anexa, consulte los detalles sobre la garantía descritos en el sitio web de su país respectivo indicado a continuación.

Estados Unidos de América: www.makitatools.com
Canadá: www.makita.ca
Otros países: www.makita.com

Makita Corporation
3-11-8, Sumiyoshi-cho,
Anjo, Aichi 446-8502 Japan
www.makita.com

BAC01-NA3-2211
BAC01-1
EN, FRCA, ESMX
20230117

Quebec Notice — Warranty of Availability (Bill 29)
Avis (Québec) — Garantie de disponibilité (projet de loi 29)

For Québec customers only:
Pour les clients du Québec seulement :

NOTICE TO QUÉBEC CONSUMERS – Warranty of availability of replacement parts, repair services and related maintenance/repair information. *Please note that while Makita Canada Inc. ("Makita") makes reasonable efforts to have replacement parts and/or maintenance/repair information available for certain products, please note that Makita does not guarantee the availability of replacement parts, repair services or maintenance/repair information within the meaning of section 39 of the Quebec Consumer Protection Act and sections 79.18 to 79.20 of the Regulation Respecting the Application of the Consumer Protection Act, for any Makita® products manufactured, imported, distributed, advertised, offered for sale and/or sold in Quebec (whether through authorized dealers, or any other distribution channel).*	***AVIS AUX CONSOMMATEURS DU QUÉBEC – Garantie de disponibilité des pièces de rechange, services de réparation, et renseignements relatifs à l'entretien et à la réparation.*** *Bien que Makita Canada Inc. (« Makita ») déploie des efforts raisonnables afin de rendre disponibles les pièces de rechange et/ou les renseignements relatifs à l'entretien ou à la réparation de certains produits, Makita ne garantit pas la disponibilité des pièces de rechange, des services de réparation ou des renseignements nécessaires à l'entretien ou à la réparation au sens de l'article 39 de la Loi sur la protection du consommateur du Québec et des articles 79.18 à 79.20 du Règlement d'application de la loi sur la protection du consommateur pour aucun produit Makita^MD fabriqué, importé, distribué, annoncé, offert en vente et/ou vendu au Québec (que ce soit par l'intermédiaire de détaillants autorisés ou d'autres voies de distribution).*